DON GENNARO

Mod.150 - Forno a Legna professionale

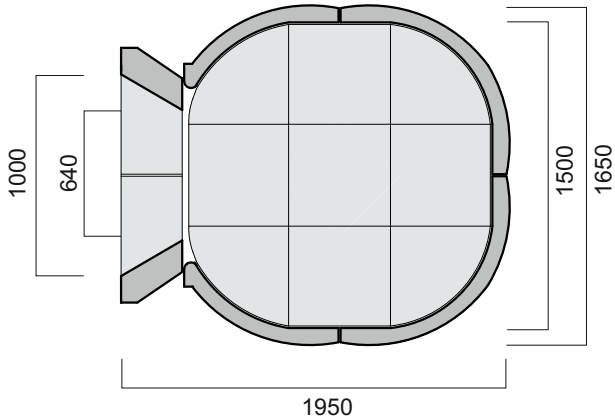

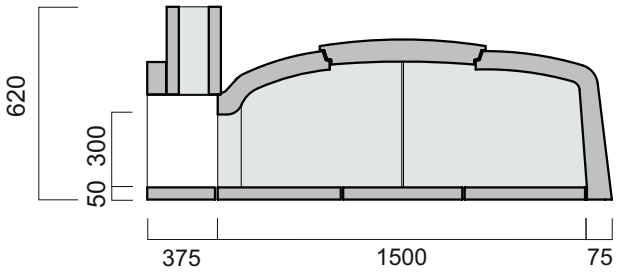

DON GENNARO

Componenti: 9 piastre del piano in cotto refrattario anti-usura, 9 elementi di volta in calcestruzzo refrattario, 2 piastre di base davanzale, 1 sportello metallico con termometro, 2 elementi laterali blocca forno,1 arco, cappa standard raccordo fumi.

Dimensioni esterne del forno (mm)	**Diametro 1500 - Lunghezza 1950 x Larghezza 1650 x Altezza 650**
Canna fumaria (diametro consigliato, mm)	**200**
Capacità (n. di pizze)	**10/12**
Peso totale (kg)	**1015**

Prodotto e distribuito da **TEK REF SRL** Z.I. Loc. Feurredda - 09088 SIMAXIS / ORISTANO / ITALIA
Tel.**+39 0783 406005** / Fax **+39 0783 406135** / info@zio-ciro.com **www.zio-ciro.com**